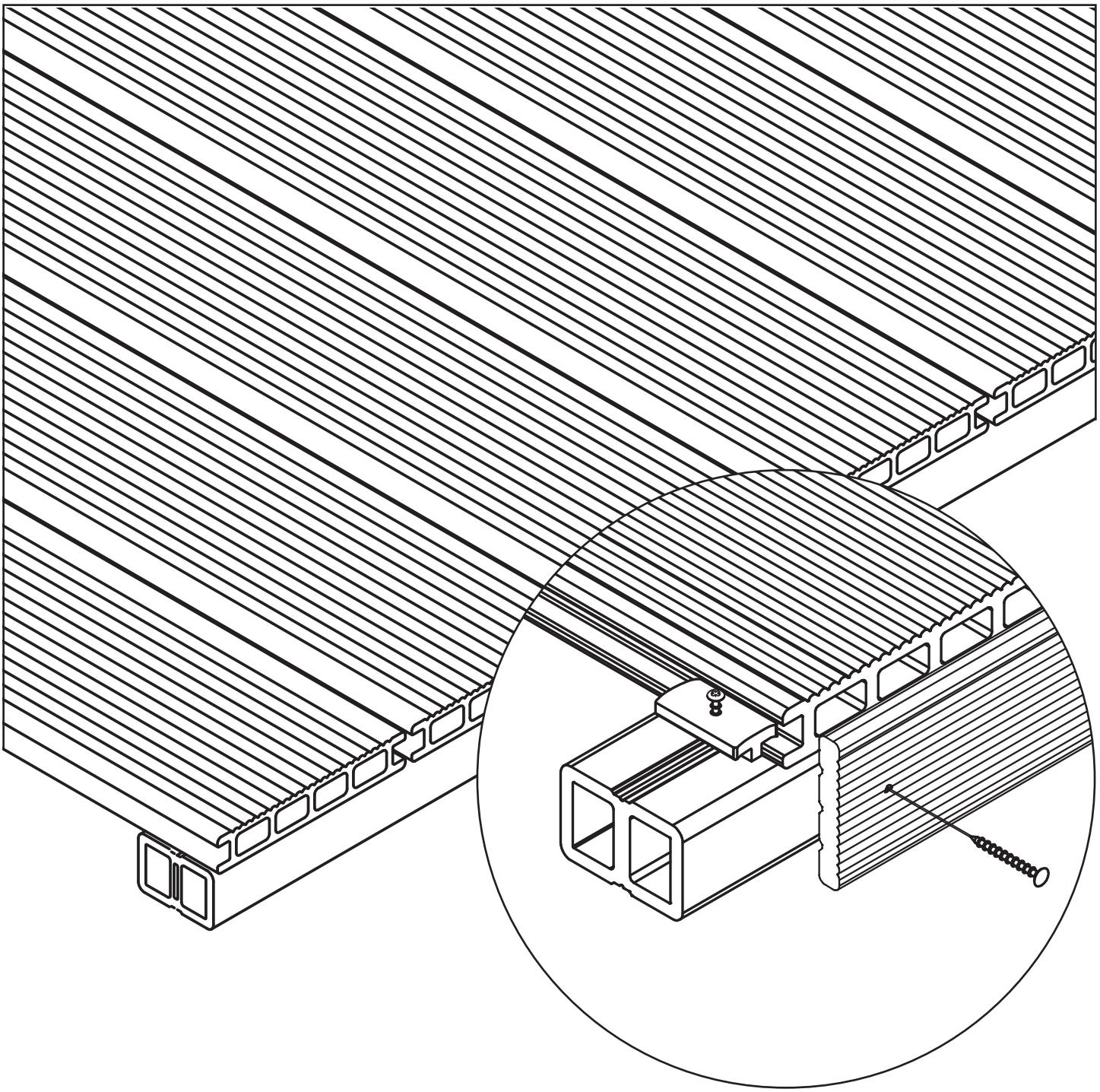

EAGLE WOOD

NL Montage-instructies
Eaglewood composiet vlonderdelen

D Montageanleitung
Eaglewood HKC Terrassendielen

GB Assembly instructions
Eaglewood WPC decking

F Notice de montage des lames de terrasse en bois composite Eaglewood

© Outdoor Life Group Nederland B.V. - v280513 - www.outdoorlifeproducts.com

NL Montage-instructies Eaglewood composiet vlonderdelen

Belangrijke aanwijzingen

- Denk om u veiligheid, zorg voor persoonlijke bescherming als veiligheidsbril, veiligheidsschoenen, stofmasker en gehoorbescherming.
- Ga verstandig om met elektrische gereedschappen en sluit deze uitsluitend aan op randgeaarde contactdozen en/of verlengsnoeren.
- Eaglewood Composiet materialen zijn o.a. vervaardigd van natuurlijke grondstoffen, zoals hout. Door de samenstelling of oppervlaktebehandeling is het onvermijdelijk dat de Eaglewood composiet producten lichte kleur- of oppervlakteverschillen vertonen. Dit heeft geen nadelige invloed op de kwaliteit en geeft uw terras een natuurlijke uitstraling.
- Om eventuele kleurverschillen op te vangen is het aan te bevelen de planken voor montage te mengen.
- Om verzakking en vervorming van het terras tegen te gaan, dient u voor een vlakke en stabiele ondergrond te zorgen.
- Voor de montage adviseren wij de materialen tenminste 2 dagen te laten acclimatiseren.
- Evenals bij andere materialen kunnen sterk wisselende temperatuur en luchtvochtigheid van invloed zijn op de toleranties van het composiet materiaal. Vermijd daarom opslag en montage in de felle zon.
- Overschrijdt nooit de in de montage-instructies aangegeven montageafstanden.
- Houd rekening met uitzetting en ventilatie en zorg voor voldoende afstand (3 cm) rondom uw terras (tek. 2) en bij obstakels als muren, schuttingen, bomen, etc.
- **Let op:** Zorg voor voldoende ventilatie. Bij onvoldoende ventilatie kunnen grote verschillen in temperatuur of luchtvochtigheid ontstaan, wat kromtrekken van de planken kan veroorzaken.
- Zorg voor goede drainage/vochtafvoer van de ondergrond. Te veel vocht onder het terras kan kromtrekken van de terrasdelen veroorzaken
- Zorg bij verdiepte terrassen voor tenminste 15 cm beluchtingsruimte onder het terras en houd tenminste twee zijden open voor ventilatie.
- Monteer Eaglewood composiet terrasdelen aan de kopse zijden nooit tegen elkaar, maar zorg voor voldoende ruimte (dilatatie) tussen de terrasdelen. Bij terrasdelen van 220 cm tenminste 5 mm, bij langere delen 10 mm. (tek. 5.)
- Zorg voor voldoende afwatering door uw terras onder een lichte helling van 0,5 tot 1% (= 0,5 tot 1 cm / m¹) te monteren. Zo voorkomt u in de winter tevens ijsvorming.
- Elk einde van een terrasdeel dient ondersteund en bevestigd te worden. De uiteinden van de terrasdelen bij voorkeur gelijk met de onderregel. De terrasdelen mogen maximaal 5 cm oversteken. (tek. 3)
- De begin- en eindplank(en) kunnen met start-/eindclips of d.m.v. schroeven in de zijgroef bevestigd worden. (tek. 6).
- Indien schroeven op minder dan 3 cm van de rand van het terrasdeel of onderregel komen, adviseren wij u het schroefgat voor te boren, zodat splijten voorkomen wordt. (tek. 6)
- Om een stabiel terras te waarborgen, adviseren wij om de terrasdelen in (wild)verband te monteren, met een minimum verschil van 50 cm. (tek. 5)
- Gebruik nooit vlonderdelen of onderregels met een kortere lengte dan 80 cm.
- Bij gebruik van een schroeftol raden wij u aan het koppel van de schroeftol zodanig in te stellen dat de schroef niet ‘dol’ kan draaien.
- Ter voorkoming van onkruid adviseren wij u worteldoek onder de constructie te plaatsen.
- Indien u het terras niet direct gaat plaatsen, dient u ter voorkoming van kromtrekken, de terrasdelen en onderregels horizontaal en met voldoende ondersteuning op te slaan (max. 40 cm uit elkaar).
- Eaglewood composiet terrasdelen niet binnenshuis, in vluchtwegen of in brandgangen verwerken.
- Eaglewood composiet terrasdelen zijn bestemd voor privégebruik en niet geschikt voor constructieve of professionele doeleinden.
- De leverancier is niet aansprakelijk voor gebreken die veroorzaakt zijn door onjuiste montage, verkeerd gebruik of verkeerd onderhoud.

Montage-instructies Eaglewood composiet onderregels

1. Eaglewood composiet onderregels

- Eaglewood composiet onderregels op onderlinge hart op hart afstand van max. 40 cm plaatsen. (tek. 1)
- In gebieden waar langere perioden van temperaturen onder -20ºC of boven +30 ºC voorkomen, dient een hart op hart afstand van de onderregels van max. 30 cm gehanteerd te worden.
- De onderregels dienen in verband te worden gelegd. Verbind de onderregels met elkaar door delen onderregel van tenminste 80 cm. Monteer de vlonderplanken met clips op beide onderregels, zodat een vaste verbinding ontstaat.
- Ook bij zwaar belaste terrassen adviseren wij een hart op hart afstand van maximaal 30 cm (denk aan bloembakken e.d.).
- Eaglewood composiet onderregels plaatsen op bijv. beton of tegels (30x30 cm), op een onderlinge hart op hart afstand van max. 40 cm, zorg voor een stabiele en vlakke ondergrond.
- Om een stabiel terras te waarborgen, adviseren wij om de terrasdelen in (wild)verband te monteren, met een minimum verschil van 50 cm. (tek. 5)
- Gebruik nooit onderregels of vlonderdelen met een kortere lengte dan 80 cm.
- Onder kopse naden dienen 2 naast elkaar liggende onderregels en dubbele clips te worden gebruikt. Indien slechts 1 regel wordt geplaatst, kan dit losschieten van vlonderdelen veroorzaken (tek. 5).
- Eaglewood onderregels in verband met werking niet fixeren, maar los op de ondergrond leggen. Indien u uw terras toch aan de ondergrond wilt fixeren, adviseren wij uitsluitend de buitenste onderregels aan de ondergrond te monteren.
- Eaglewood composiet onderregels nooit constructief toepassen.
- Indien de terrasdelen diagonaal op de onderregels worden gemonteerd, dient de onderlinge afstand van de onderregels teruggebracht te worden naar 25 cm.
- Monteer bij diagonale terrassen ook onderregels langs de randen zodat alle delen goed ondersteund worden. Dit is bovendien handig voor de montage van de afwerkprofielen.
- Indien het terras op een gladde ondergrond wordt gelegd adviseren wij tussen de ondergrond en de onderregel en stroef materiaal aan te brengen bv. rubberen tegeldragers.

2. Montage op een houten onderconstructie

- In plaats van Eaglewood composiet onderregels kan eventueel een (hard) houten onderconstructie gebruikt worden.
- Alle overige montage-instructies dienen overeenkomstig opgevolgd te worden.
- Bij een hardhouten onderconstructie is het aan te raden de schroefgaten voor de schroeven van de bevestigingclips voor te boren.

Onderhoud

Eaglewood composiet terrasdelen zijn o.a. geschikt voor terrassen, vlonders en veranda’s. Door de specifieke eigenschappen van Eaglewood composiet terrasdelen zijn deze bij uitstek geschikt voor toepassingen langs zwembaden en vijvers en als steigerdelen:

- splintervrij
- bij normaal onderhouden terrasdelen een blijvend stroef oppervlak
- slechts een zeer geringe kleurvervaging t.o.v. standaard (hard-)houten producten
- rot niet, zeer duurzaam, ook bij grondcontact.
- splijt en scheurt niet
- eenvoudige montage d.m.v. speciale clips, geen schroeven zichtbaar
- moderne uitstraling
- door kleurnuances ook een natuurlijke uitstraling
- na gebruik in afvalfase recyclebaar
- onderhoudsvriendelijk en eenvoudig te reinigen

Aanbevelingen voor reiniging van Eaglewood composiet vlonderdelen:

ROESTVLEKKEN:
- Gebruik water (en zeep) en schuursponsje.
- Bij hardnekkige roest kan een reinigingsmiddel op basis van citroenzuur (bijv. Sanicit) gebruikt worden, daarna spoelen met water.

OLIEVLEKKEN:
- Verwijder onmiddellijk de olie en reinig met een ontvettingsmiddel, daarna reinigen met warm water en zeep.
- Ingedrongen olie is moeilijk te verwijderen, door het oppervlak licht te schuren in de richting van de groeven zal de vlek afnemen of mogelijk verdwijnen.

VETVLEKKEN:
- Verwijder onmiddellijk het vet en reinig met een ontvettingsmiddel, huishoudelijke allesreiniger of zeep.
- Ingedrongen vet: zie ingedrongen olie.
- Naspoelen met (warm) water.

WIJN- OF FRUITVLEKKEN:
- Reinigen met huishoudelijke allesreiniger en water.
- Hardnekkige vlekken schrobben met bleekwater en warm water.
- Naspoelen met water.

BRANDVLEKKEN, KRASSEN:
- Deze zijn moeilijk te verwijderen. Lichte brandvlekken en krassen kunnen verwijderd worden door het oppervlak voorzichtig te schuren in de richting van de groeven.

ALGEMEEN:
- Het terras kan normaal onderhouden worden door vegen, schrobben of schoonspuiten met de tuinslang of hogedrukreiniger.
- Bij gebruik van de hogedrukreiniger moet, ter voorkoming van beschadigingen, voldoende afstand tussen spuitmond en de Eaglewood composiet terrasdelen gehouden worden.
- Bij reiniging d.m.v. schuren zal er een kleurverschil ontstaan omdat de originele kleur weer boven komt. Dit kleurverschil zal na verloop van tijd weer vervagen.
- Bescherming onder de barbecue kan vlekken voorkomen.
- Gebruik van een vuurkorf is vanzelfsprekend af te raden.
- Met een zachte staalborstel zijn veel vlekken te verwijderen of te verminderen.

D

Montageanleitung
Eaglewood HKC Terrassendielen

Wichtige Hinweise

- Denken Sie an Ihre Sicherheit, sorgen Sie für persönliche Schutzmittel wie Schutzbrille, Sicherheitsschuhe, Staubmaske und Gehörschutz.
- Gehen Sie vernünftig mit elektrischen Werkzeugen um und schließen Sie diese ausschließlich an geerdete Steckdosen und/oder Verlängerungskabel an.
- Eaglewood Kompositmaterial ist u.a. hergestellt von natürlichen Rohstoffen wie Holz. Durch die Zusammenstellung oder Oberflächenbehandlung ist es unvermeidlich, dass bei Eaglewood Kompositprodukten leichte Farb- und/ oder Oberflächenbehandlung zutage treten. Dies beeinflusst die Qualität nicht negativ und gibt Ihrer Terrasse den natürlichen Reiz.
- Um eventuelle Farbunterschiede auszugleichen, wird empfohlen, die Dielen vor der Montage zu mischen.
- Um Versacken und Verformungen von der Terrasse vorzubeugen, sollte man für einen flachen und stabilen Untergrund Sorge tragen.
- Wir empfehlen, das Material vor der Montage mindestens 2 Tage sich akklimatisieren zu lassen.
- Genauso wie bei anderen Materialien können eine stark schwankende Temperatur und Luftfeuchtigkeit die Toleranzen des Kompositmaterials beeinflussen. Daher die Lagerung und Montage in der prallen Sonne vermeiden.
- Nie den in der Montageanleitung angegebenen Montageabstand überschreiten.
- Berücksichtigen Sie die Materialausdehnung und Lüftung und halten Sie genügend Abstand (3 cm) rund um Ihre Terrasse (Zeichnung 2), besonders bei Hindernissen, Mauern, Zäunen, Bäumen, etc.
- **Achtung:** Sorgen Sie für eine ausreichende Lüftung. Bei zu wenig Lüftung können große Unterschiede in der Temperatur oder Luftfeuchtigkeit entstehen, wodurch die Dielen sich verwerfen können.
- Bitte sorgen Sie für eine ordnungsgemäße Entwässerung des Bodens, da zuviel Feuchte dazu führt, dass die Dielen sich verziehen.
- Bei versenkten Terrassen muss unter den Dielen mindestens 15cm Raumlüftung sowie eine zweiseitige Belüftung vorhanden sein.
- Montieren Sie Eaglewood HKC Terrassendielen an der Kopfseite niemals direkt aneinander, sondern lassen Sie ausreichenden Raum zwischen den Dielen. Bei Terrassendielen von 220 cm mindestens 5 mm, bei längeren Dielen 10 mm (Zeichnung 5).
- Sorgen Sie für einen guten Wasserabfluss Ihrer Terrasse, durch Schaffung eines leichten Gefälles von 0,5 bis 1% (= 0,5 bis 1 cm / m¹). So beugen Sie im Winter zugleich Eisbildung vor.
- Jedes Ende einer Diele muss fundiert und fixiert werden. Die Abschlusskanten sind im Optimalfall auf gleicher Höhe mit dem Unterkonstruktionsbalken. Die Dielen dürfen max. 5 cm überstehen (Zeichnung 3).
- Die Anfangs- und Abschlussdielen können mit Start-/Endclips oder mit Schrauben durch die Seitenrillen befestigt werden (Zeichnung 6).
- Falls die Schrauben unter 3 cm Abstand vom Rand oder Unterkonstruktionsbalken montiert werden, raten wir Ihnen die Verbindung vorzubohren, um Splittern des Materials zu verhindern. (Zeichnung 6)
- Um ein stabiles Terrassendeck zu garantieren, raten wir Ihnen die Dielen versetzt zu montieren mit einem min. Abstand von 50 cm (Zeichnung 5).
- Nie Terrassendielen oder Unterkonstruktionsbalken kürzer als 80 cm verwenden.
- Bei Gebrauch eines Akkuschraubers, raten wir Ihnen das Werkzeug so einzustellen, dass die Schrauben nicht zu fest angezogen werden.
- Um Unkrautentstehung vorzubeugen, raten wir Ihnen eine spezielle Folie unter der Konstruktion zu platzieren.
- Falls Sie die Terrasse nicht direkt nach Ankauf verlegen, müssen Sie die Unterkonstruktionsbalken und Dielen waagerecht lagern um, mit genügend Auflagefläche/ -punkten (max. 40 cm auseinander) um biegen zu vermeiden.
- Eaglewood HKC Profildielen nicht im Innenbereich, in Fluchtwegen oder Brandgassen benutzen.
- Eaglewood HKC Profildielen sind für die Privatnutzung vorgesehen, nicht für professionelle oder gewerbliche Nutzung.
- Der Lieferant ist nicht verantwortlich für Schäden, die durch unsachgemäße Montage, falsche Anwendung oder Pflege verursacht worden sind.

Montageanleitung Eaglewood HKC Unterkonstruktionsbalken

1. Eaglewood HKC Unterkonstruktionsbalken

- Eaglewood HKC Unterkonstruktionsbalken auf Untergrund in gleich bleibendem Abstand von max. 40 cm platzieren (Zeichnung 1).
- In Gebieten, wo längere Zeit Temperaturen unter -20 ºC und über +30 ºC auftreten, einen gleich bleibendem Abstand zu den Unterkonstruktionsbalken von max. 30 cm verwenden.
- Die Unterkonstruktionsbalken müssen in Verband verlegt werden. Verbinden Sie die Unterkonstruktionsbalken miteinander durch Teile von mindestens 80 cm. Montieren Sie die Terrassendielen mit Clips an beiden Unterkonstruktionsbalken, damit eine solide Verbindung entsteht.
- Auch bei schwer belasteten Terrassen empfehlen wir einen Mittenabstand von höchstens 30 cm (Blumenkübel u.ä. berücksichtigen).
- Eaglewood HKC Unterkonstruktionsbalken platzieren auf z.B. Beton oder Fliesen (30x30cm), achten Sie auf einen stabilen, flachen Untergrund.
- Zur Gewährleistung einer stabilen Terrasse empfehlen wir, die Terrassenteile in (Wild)Verband zu montieren, mit einem Mindestunterschied von 50 cm (Zeichnung 5).
- Nie Unterkonstruktionsbalken oder Terrassendielen kürzer als 80 cm verwenden.
- Unter Stirnnähten müssen 2 nebeneinander befindliche Unterkonstruktionsbalken und Doppelclips verwendet werden. Wenn nur 1 Konstruktionsbalken platziert wird, kann dies ein Aufspringen der Terrassendielen verursachen (Zeichnung 5).
- Eaglewood HKC Unterkonstruktionsbalken im Zusammenhang mit Wirkung nicht fixieren, sonder lose auf den Boden legen. Möchten Sie Ihre Terrasse dennoch am Untergrund fixieren, empfehlen wir, ausschließlich die äußersten Unterkonstruktionsbalken am Untergrund zu montieren.
- Eaglewood HKC Unterkonstruktionsbalken nicht für spezielle Konstruktionen gebrauchen.
- Wenn die Dielen diagonal auf den Unterkonstruktionsbalken montiert werden, muss der allgemeine Abstand von den Unterkonstruktionsbalken auf 25 cm reduziert werden.
- Bei diagonalen Terrassen auch Unterkonstruktionsbalken an den Stößen montieren, damit alle Teile gut unterstützt werden. Das ist außerdem praktisch für die Montage der Endprofile.
- Wenn die Terrasse auf einen glatten Untergrund verlegt wird, empfehlen wir, zwischen dem Untergrund und dem Unterkonstruktionsbalken ein griffiges Material anzubringen, zum Beispiel Gummifliesenträger.

2. Montage auf einem hölzernen Untergrund

- Anstatt der Eaglewood HKC Unterkonstruktionsbalken kann gegebenenfalls eine (Hart-)Holz Untergrundkonstruktion gebraucht werden.
- Alle sonstigen Montageanleitungen müssen entsprechend befolgt werden.
- Bei einer hölzernen Grundkonstruktion ist es anzuraten, alle Löcher vorzubohren.

Pflege

Eaglewood HKC Terrassendielen sind unter anderem geeignet für Terrassen, Decks und Veranden. Durch die speziellen Eigenschaften von Eaglewood HKC Terrassendielen, sind diese besonders geeignet für Anwendung in der Nähe von Schwimmbädern oder Teichen:

- Splitterfrei
- Bei normalem Gebrauch eine bleibend rutschfeste Oberfläche
- Nur eine sehr geringe Farbverbleichung, im Gegensatz zu (Hart-)Holz Produkten
- Rottet nicht, sehr haltbar, auch bei Grundkontakt
- Spleißt und reißt nicht
- Einfache Montage durch spezielles Clipsystem, keine Schrauben sichtbar
- Moderne Ausstrahlung
- Natürliche Ausstrahlung durch Farbnuancen im Produkt
- Nach Gebrauch recyclebar
- Unterhaltsfreundlich und leicht zu reinigen

Tipps zur Reinigung van Eaglewood HKC Profildielen:

ROSTFLECKEN:
- Wasser (und Seife) gebrauchen mit einer Scheuerbürste
- Bei hartnäckigem Rost kann ein Reinigungsmittel auf Basis von Zitronensäure gebraucht werden; mit Wasser nachspülen

ÖLFLECKEN:
- Entfernen Sie unmittelbar das Öl und reinigen Sie mit einem entfettenden Mittel, danach mit warmen Wasser und Seife reinigen
- Eingezogenes Öl ist schwer zu entfernen, durch das Abtragen einer feinen Schicht der Oberfläche, durch Schaben/Scheuern mit der Faser.

FETTFLECKEN
- Entfernen Sie unmittelbar das Fett und reinigen Sie mit einem entfettenden Mittel, Haushaltsreiniger oder Seife die Dielen.
- Eingezogenes Fett: Siehe Öl
- Nachspülen mit warmen Wasser

WEIN- ODER FRUCHFLECKEN:
- Reinigen mit Allesreiniger und Wasser
- Hartnäckige Flecken mit (Flecken-)Wasser schrubben
- Nachspülen mit Wasser

BRANDFLECKEN, KRATZER:
- Sind schwer zu entfernen. Leichte Brandflecken und Kratzer können entfernt werden, durch vorsichtiges Schmirgeln/Scheuern der Oberfläche, immer mit der Faser.

ALLGEMEINE HINWEISE:

- Die Terrasse kann normal gepflegt werden durch Fegen, Schrubben oder Saubersprizten mit dem Gartenschlauch oder Hochdruckreiniger.
- Bei dem Gebrauch von einem Hochdruckreiniger, muss, um Beschädigungen zu vermeiden, ausreichend Abstand eingehalten werden zwischen der Hochdruckdüse und den Terrassendielen.
- Bei einer Reinigung durch Scheuern/Schmirgeln wird ein Farbunterschied entstehen, weil die originale Färbung wieder sichtbar wird. Der Unterschied gibt sich nach einiger Zeit wieder.
- Eine zusätzliche Abdeckung unter einem Grill kann Flecken vermeiden.
- Vom Gebrauch von offenem Feuer auf den Dielen ist selbstverständlich abzuraten.
- Viele Flecken sind mit einer weichen Stahldrahtbürste zu entfernen oder zu mindern.

GB Assembly instructions Eaglewood WPC decking

Important Information

- Be safety conscious, take care of your own personal safety and use protective clothing such as safety glasses, protective shoes, dust masks and earmuffs.
- Be cautious when using electric tools and only use earthed sockets and/or extension cables
- Eaglewood composite products are made using natural raw materials, such as wood. Due to their components or the surface treatment used, it is inevitable that Eaglewood composite products will show small colour or surface variations. This does not affect the quality of the product and will give your decking a natural appearance.
- To avoid colour variations, we recommend that you match the planks before laying them.
- Make sure the terrace foundation is flat and stable so that the planks do not warp or sink.
- We recommend that before you assemble the structure, you allow two days for the material to acclimatise.
- As is the case with other building materials, significant changes in temperature and humidity can influence the tolerances of composite material. For this reason, avoid storing the planks and building the structure in direct sunlight.
- Always adhere to the recommended mounting distances as indicated in the assembly instructions.
- Take expansion and ventilation into account and always leave enough space (min. 3cm) around your terrace, especially where there are obstacles (Fig. 2) such as walls, fences, trees etc.
- **Caution:** Make sure that there is adequate ventilation. If there is insufficient ventilation, this will result in significant differences in the ambient temperature or humidity, and this may lead to warping of the boards.
- Ensure a proper drainage and water discharge of the subgrade. To much moisture can cause warping of the deckingboards
- Sunken terraces require at least 15 cm space beneath the boards and two open sides for proper ventalation
- Never install the floorboards head to head with the ends touching. Leave sufficient space between the boards for expansion (Fig. 5). For 220 cm terrace planks, this gap should be at least 5 mm, for longer planks it should be 10 mm.
- To ensure proper drainage, the deck should be constructed so that it slopes (from 0.5 to 1% (= 0.5 cm / m¹). This will also prevent ice from forming in the winter.
- The ends of each section of the terrace should be supported and secured. The ends of each board should preferably be at the same height as the joist. The boards should not extend more than 5 cm (Fig. 3) beyond the joist.
- The first and last planks can be secured using end-clips or screws through the side grooves of the planks (Fig. 6).
- If screws are placed closer than 3 cm from the edge of a board or joist, we advise pre-drilling in order to avoid splitting the board (Fig. 6).
- To guarantee a stable terrace we advise staggering the boards with a min. gap of 50 cm (Fig. 5).
- Never use deck planks or joists that are shorter than 80 cm.
- When using a power tool, we advise adjusting the tool so that the screws cannot be over-tightened.
- To prevent weeds from growing under the construction, we recommend that you use anti-root cloth under the construction.
- If you do not construct the terrace straight away, store the boards and joists horizontally and with adequate support to prevent them from warping (max. 40 cm apart).
- Do not construct Eaglewood WPC decking inside houses, in escape routes or in firebreaks.
- Eaglewood WPC decking is intended for domestic use and not for construction or professional purposes.
- The supplier cannot be held responsible for defects caused by wrong installation, inappropriate use or wrong maintenance.

Installation Eaglewood WPC joists

1. Eaglewood composite joists

- Place the Eaglewood composite joists within 40 cm centre-to-centre from each other. (Fig.1)
- In regions where temperatures fall below -20ºC or exceed 30 ºC for long periods, the maximum distance between the joists should not exceed 30cm centre-to-centre.
- The joists should be interconnected. Connect the joists to each other using pieces of joists measuring at least 80 cm in length. Join the decking planks to both joists so that they are connected securely.
- For heavily laden terraces (for example, those supporting plant containers) we recommend a maximum distance between joists of 30 cm centre-to-centre.
- Place Eaglewood composite joists on a resilient, durable surface such as concrete or tiles (30 x 30 cm) within a centre-to-centre distance of maximum 40 cm to ensure a stable and level surface.
- To ensure that the terrace is stable, we recommend staggering the boards with a minimum gap of 50 cm (Fig. 5).
- Never use planks or joists that are shorter than 80 cm.
- Two adjacent joists and double clips must be used under plank end joints. If only one joist is used, the planks may come loose (Fig. 5).
- To allow for movement and expansion, do not attach Eaglewood joists to the foundation. They should lie loose on the surface. Should you wish to attach your terrace to the foundation, we suggest that you only secure the outside joists.
- Never use Eaglewood composite joists for construction purposes.
- If the boards are to be placed diagonally on the joists, reduce the distance between the joists to max. 25 cm.
- For diagonal terraces, also put joists along the edges so that all the planks are adequately supported. This will also facilitate the mounting of the edging.
- If the terrace is placed on a slippery surface, we recommend laying a non-slip material, such as rubber tile supports, between the joists and the surface.

2. Installation on a wooden foundation

- Instead of a WPC support construction, a hard wood supporting framework can also be used.
- All other applicable installation instructions should be followed.
- If a hardwood supporting framework is used, we recommend pre-drilling the holes for the screws.

Maintenance

Among its many uses, Eaglewood composite decking is suitable for terraces, platforms and verandas. Its specific properties make it ideal for use alongside swimming pools, ponds and jetties.
The specifications of Eaglewood decking:

- Splinter-proof
- Durable anti-slip profile under normal maintenance conditions
- Small colour deviations compared to standard hardwood products
- Does not rot, is very durable, even when in contact with the ground
- Does not split or crack
- Easy to assemble by using special clips (no visible screws)
- Modern design
- Colour variations give it a natural appearance
- Recyclable after use
- Low maintenance and easy to clean

Recommendations for cleaning Eaglewood composite decking:

RUST

- Use water (and soap) and a pot scourer.
- If the rust is ingrained, use a cleaning agent containing citric acid (e.g. Sanicit).
- Rinse with water.

OIL

- Remove the oil immediately and clean with degreasing agent. Rinse with water and soap.
- If the oil stains have penetrated the surface, they are hard to remove. Fine sandpaper can be used, following the wood grain, and the stains may eventually fade.

GREASE STAINS

- Remove the grease immediately and clean with a degreasing agent or soap.
- For stains that have penetrated the surface: see oil stains.
- Rinse with warm water.

WINE/FRUIT STAINS

- Clean with a household cleaning agent and water.
- Scour heavy stains with bleach and warm water.
- Rinse with water.

BURN MARKS / SCRATCHES

- These are difficult to remove. Light burn marks and scratches can be removed using fine sandpaper following the wood grain.

GENERAL

- Normal maintenance of the terrace can be done by sweeping or scrubbing the floor, or by using a garden hose or high pressure cleaner to wash it down.
- When using a high-pressure hose, make sure there is sufficient distance between the nozzle and the Eaglewood decking.
- If the decking is sanded, colour variations may occur since the original colour will reappear. These colour variations will disappear again over time.
- Putting a protective layer down under the barbeque can prevent stains.
- For obvious reasons we do not recommend placing a fire braziers on the decking.
- Many stains can be removed or reduced by using a soft wire-brush.

F

Notice de montage des lames de terrasse en bois composite Eaglewood

Instructions importantes

- Pensez à votre sécurité : portez des équipements de protection personnelle, tels que des lunettes de sécurité, des chaussures de sécurité, un masque et des protections auditives.
- Faites preuve de prudence lors de l'utilisation d'appareils électriques et raccordez-les uniquement à des prises de courant et/ou rallonges mises à la terre.
- Les matériaux composites Eaglewood sont fabriqués à partir de matériaux naturels, tels que le bois. En raison de leur composition et du traitement de leur surface, les produits composites Eaglewood présentent de légères différences de couleur ou de surface. Celles-ci n'ont aucune influence sur la qualité du produit et donnent à votre terrasse un aspect naturel.
- Afin de compenser les éventuelles différences de couleur, nous vous recommandons de mélanger les lames lors du montage.
- Afin d'éviter l'affaissement et la déformation de votre terrasse, vous devez procéder à l'installation sur une surface plane et stable.
- Nous vous recommandons de laisser les matériaux s'acclimater pendant au moins deux jours avant le montage.
- Des changements importants de température et d'humidité de l'air peuvent avoir une influence sur les tolérances des matériaux composites. Vous devez donc éviter de stocker et de monter les matériaux en plein soleil.
- Ne dépassez jamais les distances de montage indiquées dans les instructions de montage.
- Prenez en compte la dilatation et l'aération et prévoyez suffisamment d'espace (3 cm) autour de la terrasse (dessin 2) et le long d'obstacles tels que des murs, des clôtures, des arbres, etc.
- **Attention :** veillez à assurer une aération suffisante. Une aération insuffisante entraîne des différences de température ou d'humidité de l'air, ce qui peut résulter en la déformation des planches.
- Assurez vous d'un bon drainage en dessous de la terrasse. Trop d'humidité crée planches frillées
- Pour les terasses mis en profondeur assurez vous d'avoir au moins 15 cm de vide et de garder au moins deux côtés ouverts pour une ventilation optimale
- Ne montez jamais les lames de terrasse en bois composite Eaglewood les unes contre les autres, laissez suffisamment d'espace (dilatation) entres les lames de terrasse. Au moins 5 mm pour les lames de terrasse de 220 cm, 10 mm pour les lames plus longues (dessin 5).
- Veillez à prévoir une légère pente (de 0,5 à 1 %, soit 0,5 à 1 cm par mètre linéaire) de manière à faciliter l'écoulement de l'eau. Cela permet d'éviter la formation de glace pendant l'hiver.
- Chaque extrémité des lames doit être soutenue et fixée. Les extrémités des lames doivent, de préférence, être alignées sur la lambourde. Les lames de terrasse peuvent dépasser de 5 cm maximum (dessin 3).
- Les premières et dernières lames peuvent être fixées avec des attaches ou des vis dans la rainure latérale (dessin 6).
- Si les vis se trouvent à moins de 3 cm du bord de la lame ou de la lambourde, nous vous conseillons de prépercer un trou pour éviter les fissures (dessin 6).
- Afin de garantir la stabilité de la terrasse, nous vous conseillons une pose décalée des lames, avec une différence minimale de 50 cm (dessin 5).
- N'utilisez jamais de lames ou de lambourdes de longueur inférieure à 80 cm.
- Si vous utilisez une perceuse, nous vous recommandons de régler le couple de l'appareil de manière à ce que les vis ne puissent pas tourner dans le vide.
- Afin d'éviter la pousse de mauvaises herbes, nous vous recommandons de poser une toile anti-racines sous la construction.
- Si vous n'avez pas l'intention de poser la terrasse tout de suite, vous devez stocker les lames et les lambourdes horizontalement et contre un support (à 40 cm maximum les unes des autres) de manière à éviter toute déformation.
- Les lames de terrasse en bois composite Eaglewood ne doivent pas être utilisées à l'intérieur, près des issues de secours ou à proximité de portes coupe-feu.
- Les lames de terrasse en bois composite Eaglewood sont destinées à un usage privé et ne sont pas adaptées à des fins professionnelles ou de construction.
- Le fournisseur n'est pas responsable des défauts résultant d'un montage, d'une utilisation ou d'un entretien non conforme.

Notice de montage Eaglewood Lames de terrasse en bois composite

1. Eaglewood lambourdes en bois composite

- Posez les lambourdes en bois composite Eaglewood avec un espacement maximum de 40 cm de centre à centre (dessin 1).
- Dans les régions avec dont les températures sont longtemps inférieures à -20ºC ou supérieures à +30ºC, vous devez espacer les lambourdes de 30 cm maximum de centre à centre.
- Les lambourdes doivent être posées les unes contre les autres sur des sections d'au moins 80 cm. Posez les lames avec des attaches sur les deux lambourdes, de manière à ce que les éléments soient bien fixés.
- Nous vous recommandons un espacement maximal de 30 cm de centre à centre, même en cas de charges lourdes (pensez à des pots de fleurs, par exemple).
- Posez les lambourdes en bois composite Eaglewood sur du béton ou du carrelage (30 x 30 cm), à une distance maximale de 40 cm de centre à centre. Veillez à ce que la surface soit plane et stable.
- Afin de garantir la stabilité de la terrasse, nous vous conseillons une pose décalée des lames, avec une différence minimale de 50 cm (dessin 5).
- N'utilisez jamais de lames ou de lambourdes de longueur inférieure à 80 cm.
- Deux lambourdes posées l'une contre l'autre ou des fixations doubles doivent être utilisées sous les jointures transversales. Si seule une lambourde est posée, les lames risquent de se détacher brusquement (dessin 5).
- Les lambourdes Eaglewood ne doivent pas être fixées, elles doivent seulement être posées au sol. Si vous souhaitez malgré tout fixer votre terrasse au sol, nous vous recommandons de fixer uniquement au sol les lambourdes les plus à l'extérieur.
- Les lambourdes en bois composite Eaglewood ne doivent jamais être utilisées dans le cadre de travaux de construction.
- Si les lames sont posées diagonalement sur les lambourdes, l'espacement entre les lambourdes doit être de 25 cm maximum.
- Dans le cadre de terrasses en diagonale, posez également des lambourdes le long des bords de manière à ce que toutes les parties soient bien soutenues. Cela est également pratique dans le cadre du montage des profils de finition.
- Si la terrasse est installée sur une surface glissante, nous vous recommandons d'insérer un matériau antidérapant entre la surface de pose et la lambourde, comme par exemple des cales en caoutchouc.

2. Montage sur une structure en bois

- Au lieu d'utiliser des lambourdes en bois composite Eaglewood, vous pouvez éventuellement utiliser une structure en bois (dur).
- L'ensemble des instructions de montage doit être soigneusement respecté.
- Il est recommandé de prépercer des trous dans la structure en bois dur pour le vissage des attaches de fixation.

Entretien

Les lames de terrasse en bois composite Eaglewood sont parfaites pour les terrasses, le caillebotis et les vérandas. Grâce à leurs caractéristiques uniques, les lames de terrasse en bois composite Eaglewood sont particulièrement adaptées en bordure de piscine ou d'étang ou en tant qu'appontements.

- sans échardes
- les lames restent antidérapantes dans le cadre d'un entretien normal
- légère décoloration comparée à d'autres produits standard (en bois)
- ne pourrit pas, très résistant, même en cas de contact avec la terre
- ne gerce pas, sans fissures
- montage simple grâce à des attaches spéciales, pas de vis visibles
- aspect moderne
- aspect naturel grâce aux nuances de couleur
- entièrement recyclable
- facile d'entretien et de nettoyage

Recommandations pour le nettoyage des lames de terrasse en bois composite Eaglewood :

TACHES DE ROUILLE :

- Utilisez de l'eau (et du savon) et une éponge à récurer.
- En cas de taches tenaces, utilisez un agent de nettoyage à base d'acide citrique (Sanicit, par exemple) et rincez avec de l'eau.

TACHES D'HUILE :

- Ôtez immédiatement l'huile, nettoyez avec un dégraissant, puis avec de l'eau chaude et du savon.
- Une tache entièrement séchée est difficile à traiter mais peut être enlevée en frottant légèrement sur la tache dans le sens des stries. La tache diminuera ou disparaîtra éventuellement complètement.

TACHES DE GRAISSE :

- Ôtez immédiatement la graisse et nettoyez un dégraissant, un agent de nettoyage universel ou du savon.
- Tache entièrement séchée : voir Taches d'huile.
- Rincez avec de l'eau (chaude).

TACHES DE VIN ET DE FRUITS :

- Rincez avec un agent de nettoyage universel et de l'eau.
- Brossez les taches tenaces avec un mélange d'eau de javel et d'eau chaude.
- Rincez avec de l'eau.

BRULURES ET RAYURES :

- Les brûlures et rayures sont difficiles à enlever. De légères brûlures et rayures peuvent s'enlever en frottant légèrement sur la tache dans le sens des stries.

GENERALITES :

- Vous pouvez entretenir la terrasse en la balayant, en la frottant ou en la nettoyant à l'aide d'un tuyau d'arrosage ou d'un nettoyeur à haute pression.
- Afin de ne pas endommager la terrasse, il est important de ne pas diriger le jet haute pression trop près des lames de terrasse en bois composite Eaglewood.
- En cas de nettoyage avec du papier de verre, une légère décoloration survient parce que la couleur d'origine réapparaît. La différence de couleur s'estompe avec le temps.
- Prévoyez un tapis sous le barbecue de manière à éviter les taches.
- Nous vous déconseillons bien évidemment l'utilisation de braséros.
- Vous pouvez éliminer ou réduire de nombreuses taches avec une brosse métallique douce.

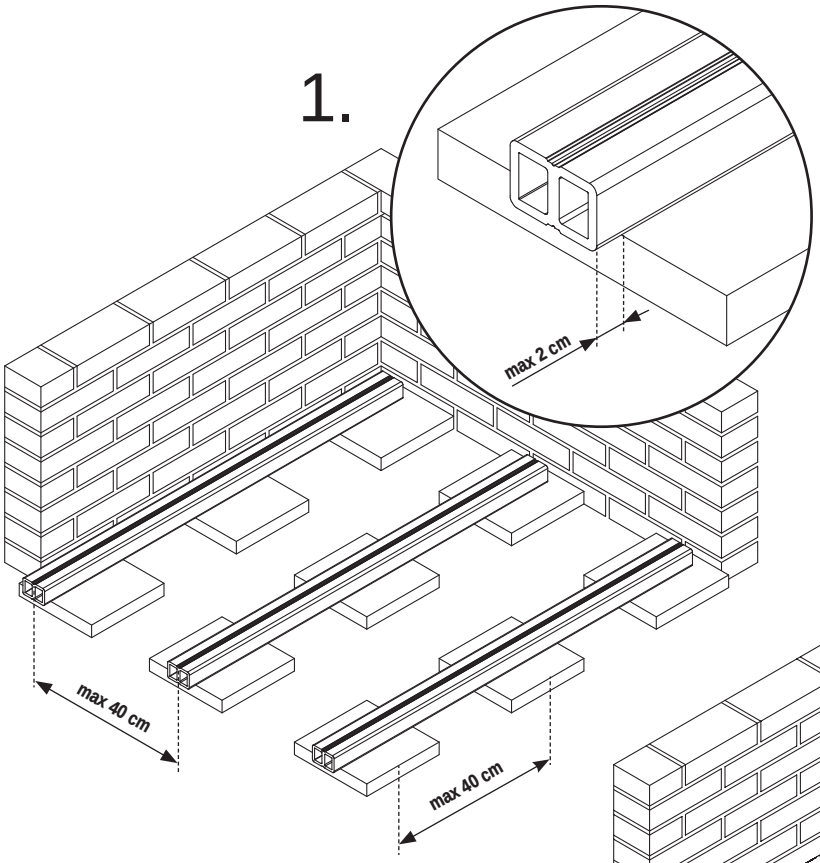
1.
max 2 cm
max 40 cm
max 40 cm

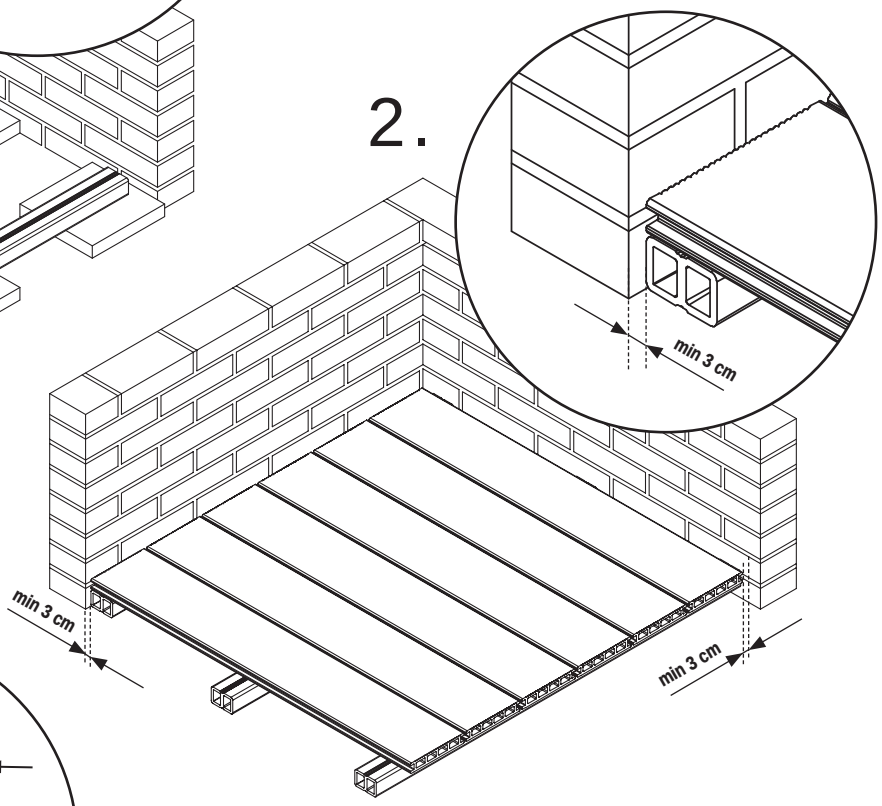
2.
min 3 cm
min 3 cm
min 3 cm

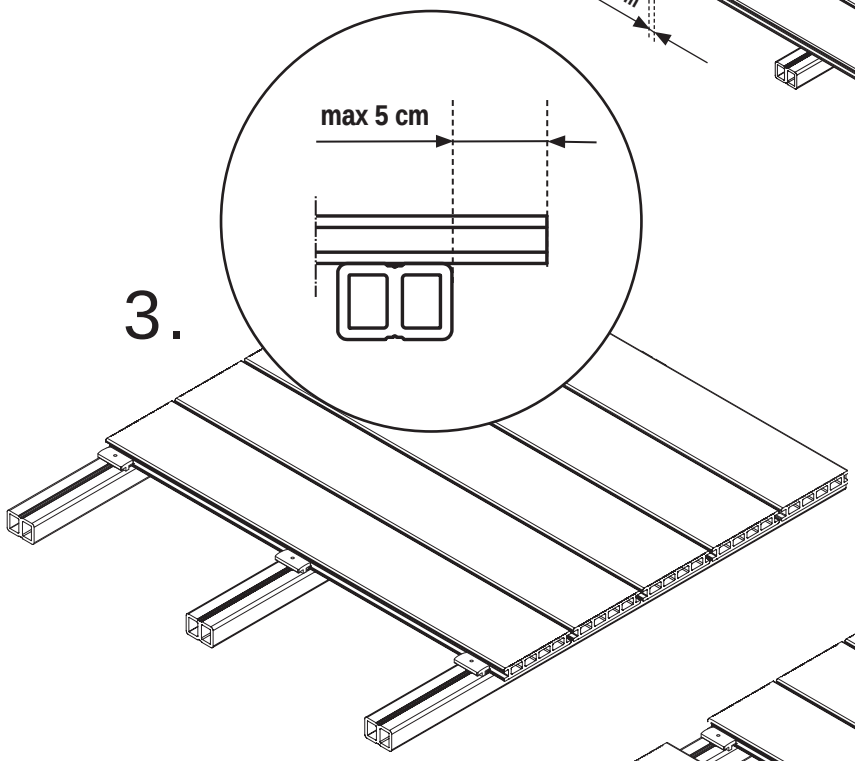
max 5 cm
3.

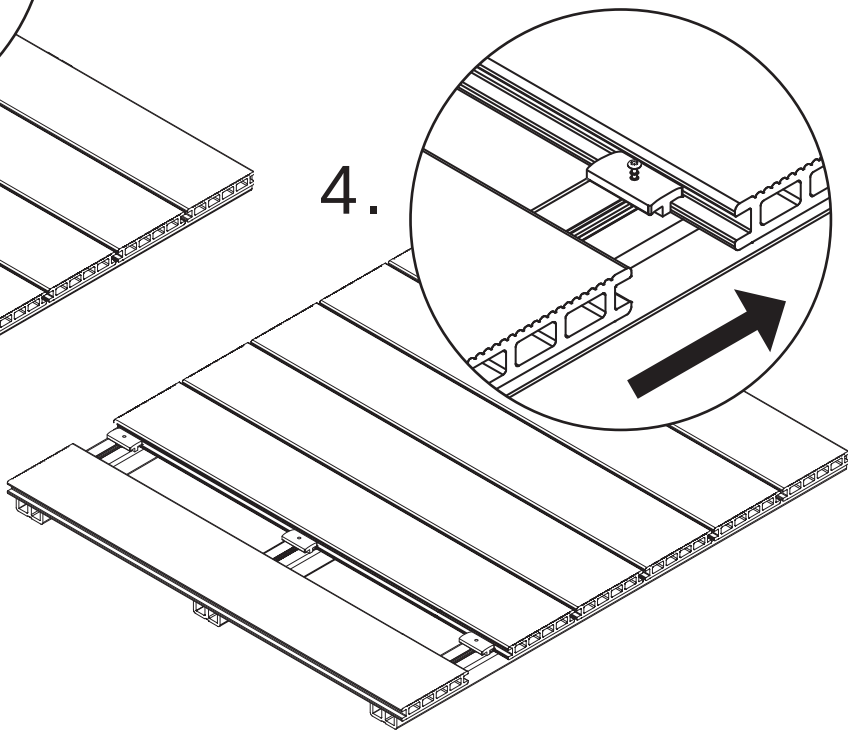
4.

5.

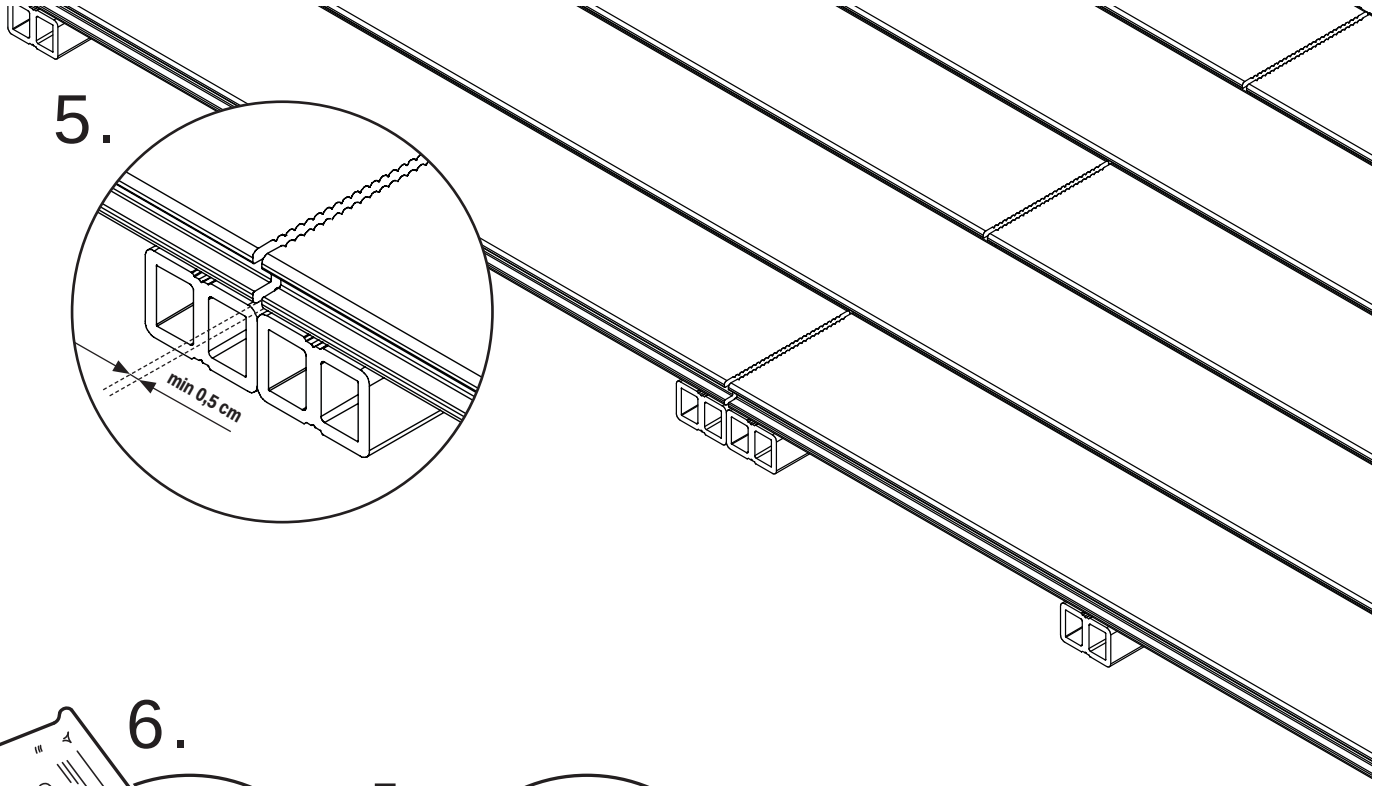

6.

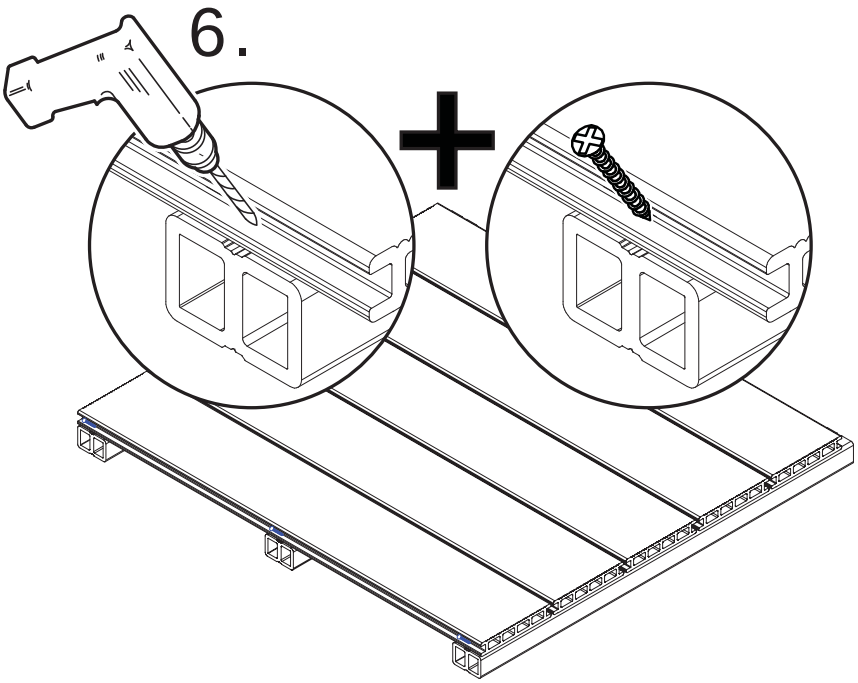
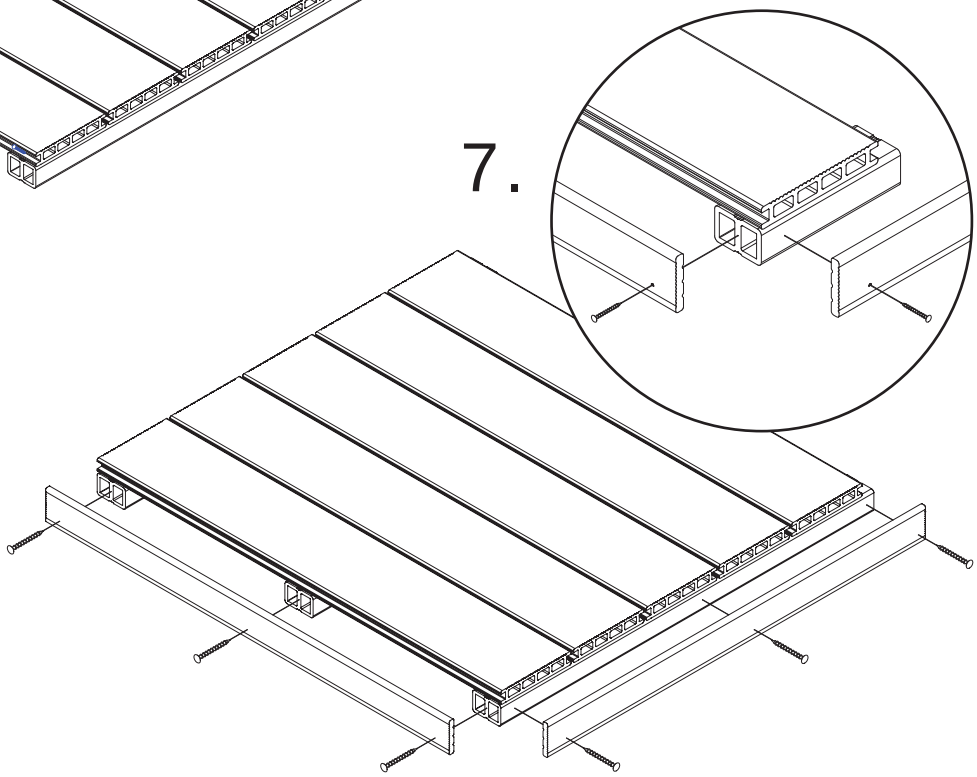
7.